第６１回中国高等学校剣道選手権大会
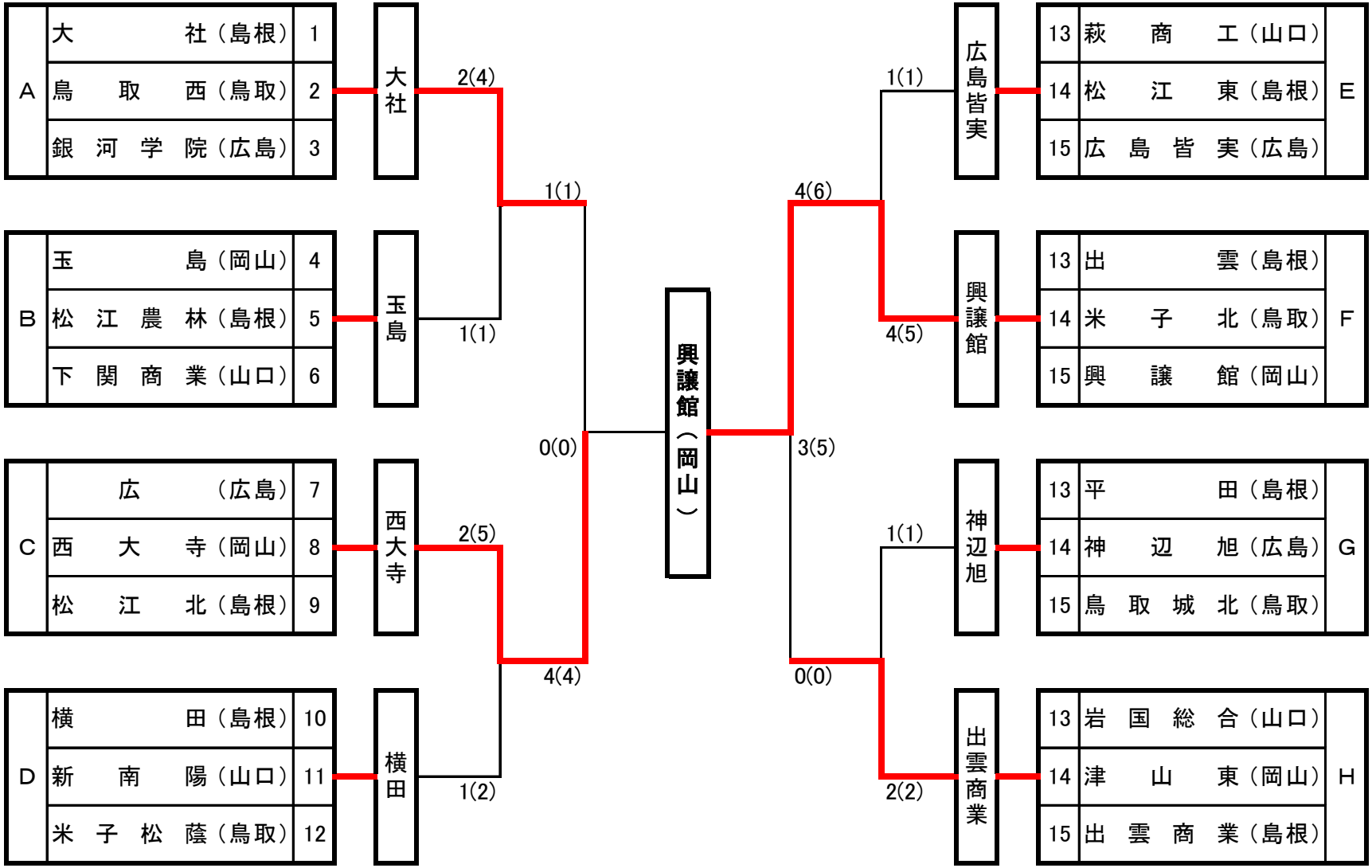
女子団体