②小学校5･6年生の部

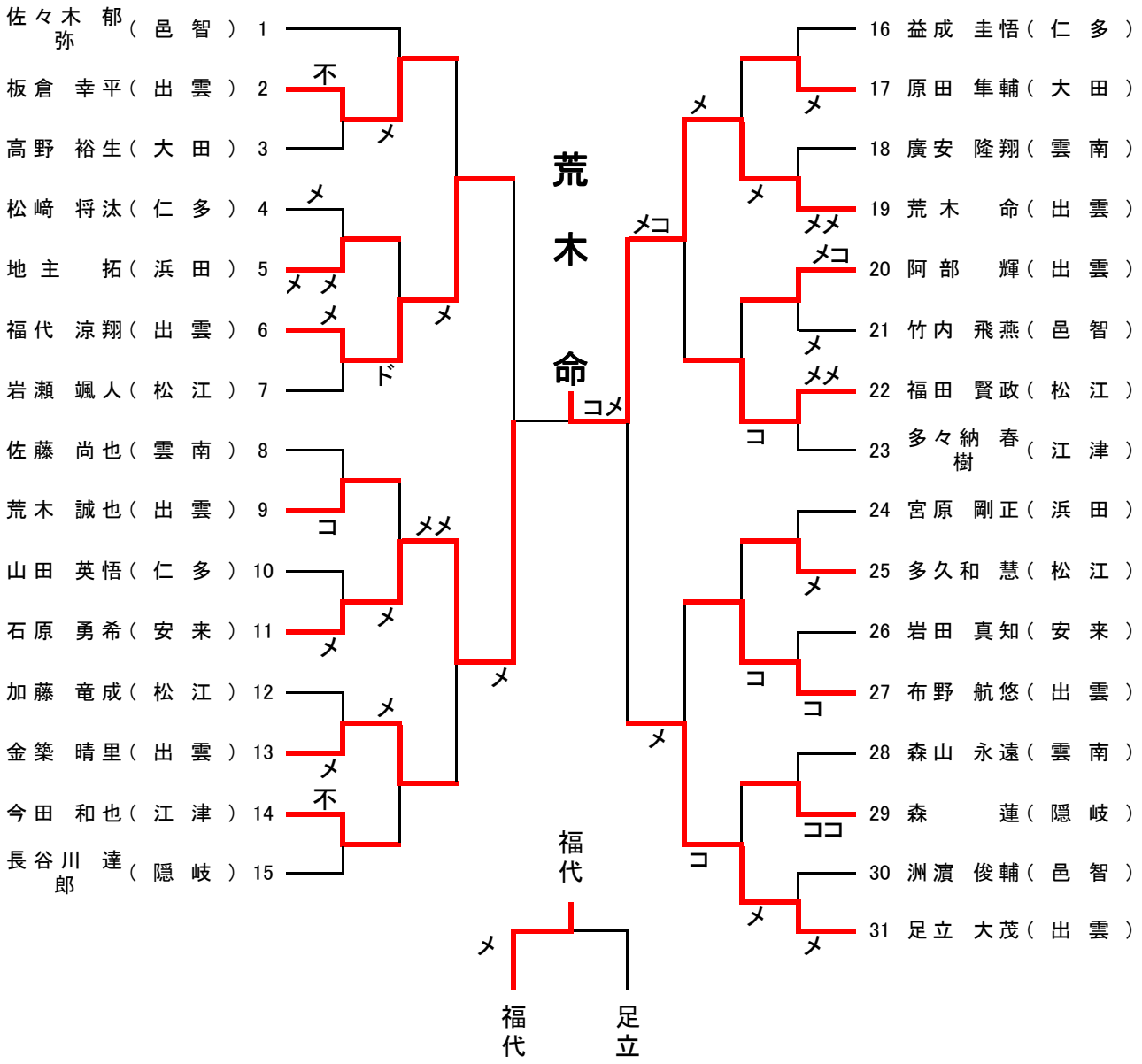
佐々木 郁弥（邑智）1
板倉 幸平（出雲）2
高野 裕生（大田）3
松﨑 将汰（仁多）4
地主 拓（浜田）5
福代 涼翔（出雲）6
岩瀬 颯人（松江）7
佐藤 尚也（雲南）8
荒木 誠也（出雲）9
山田 英悟（仁多）10
石原 勇希（安来）11
加藤 竜成（松江）12
金築 晴里（出雲）13
今田 和也（江津）14
長谷川 達郎（隠岐）15
16 益成 圭悟（仁多）
17 原田 隼輔（大田）
18 廣安 隆翔（雲南）
19 荒木 命（出雲）
20 阿部 輝（出雲）
21 竹内 飛燕（邑智）
22 福田 賢政（松江）
23 多々納 春樹（江津）
24 宮原 剛正（浜田）
25 多久和 慧（松江）
26 岩田 真知（安来）
27 布野 航悠（出雲）
28 森山 永遠（雲南）
29 森 蓮（隠岐）
30 洲濵 俊輔（邑智）
31 足立 大茂（出雲）
荒木命
福代
福代
足立